1021 VIS EPAULEE A 6 PANS CREUX
SHOULDER BOLT

REF. 1021 D=M8 L=63 → 1021-8-63

FABRICATIONS SPÉCIALES SUR DEMANDE
SPECIAL MANUFACTURE ON REQUEST

NF E 27-191

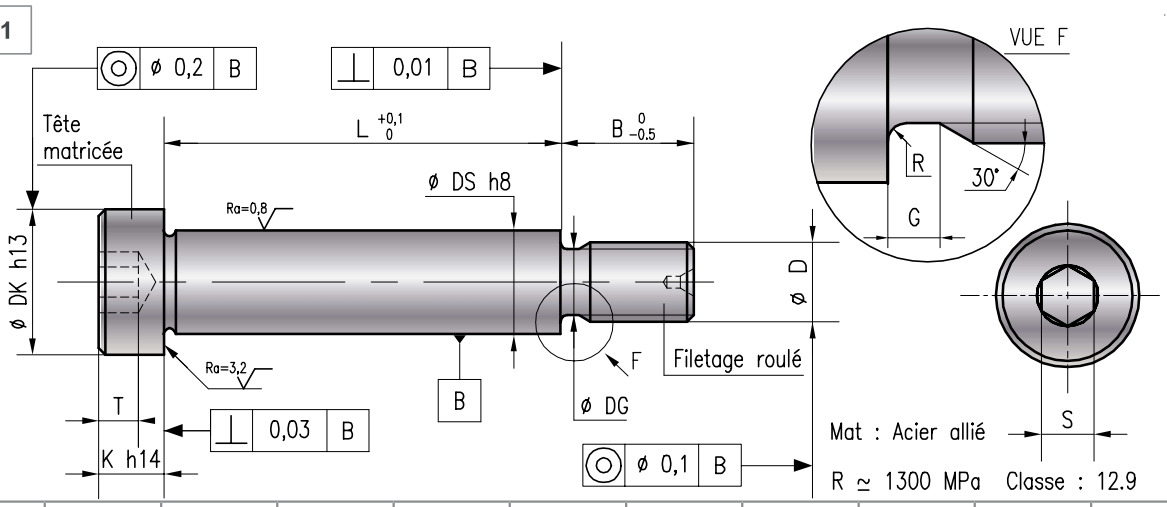

Pas ISO	0,5	0,7	0,8	1	1,25	1,5	1,75	2	2,5	3
DK	6	7	9	11	14	18	22	28	36	45
DS	4	5	6	8	10	12	16	20	25	32
K	2,5	3,5	4	5	6	8	10	12	16	20
B	6	7	8	10	12	16	20	25	32	40
S	2	2,5	3	4	5	6	8	10	14	17
T	1,5	2	2,5	3	4	5	6	8	11	12
DG	2,3	3	3,9	4,6	6,3	7,9	9,6	13,2	16,5	19,8
G	0,8	1	1,2	1,5	1,9	2,2	2,6	3	3,7	4,5
R	0,3	0,3	0,4	0,5	0,6	0,8	0,9	1	1,2	1,5
Cs en m.N	1,5	3,4	6,9	12,8	29,9	58,8	108	264,6	507,5	1000

L \ D	M3	M4	M5	M6	M8	M10	M12	M16	M20	M24
6	■	■	■	■	■					
8	■	■	■	■	■	■				
10	■	■	■	■	■	■	■			
12	■	■	■	■	■	■	■			
14	■	■	■	■	■	■	■			
16	■	■	■	■	■	■	■	■		
20	■	■	■	■	■	■	■	■	■	
25	■	■	■	■	■	■	■	■	■	
30	■	■	■	■	■	■	■	■	■	
32	■	■	■	■	■	■	■	■	■	
40	■	■	■	■	■	■	■	■	■	
50			■	■	■	■	■	■	■	■
60			■	■	■	■	■	■	■	■
63			■	■	■	■	■	■	■	■
70				■	■	■	■	■	■	■
80				■	■	■	■	■	■	■
90				■	■	■	■	■	■	■
100				■	■	■	■	■	■	■
110				■	■	■	■	■	■	■
120					■	■	■	■	■	■
125					■	■	■	■	■	■